03082 MISCELATORE LAVABO ARCANA

CODICE	VARIANTE	COD.PRODUTTORE	U.M.	M.V.	CF	LISTINO
03082	Cromo + Piletta 1"1/4	8500	PZ	1	1	146,6192

Cartuccia di ricambio nostro codice: 0420202 Diametro 35 con distributore

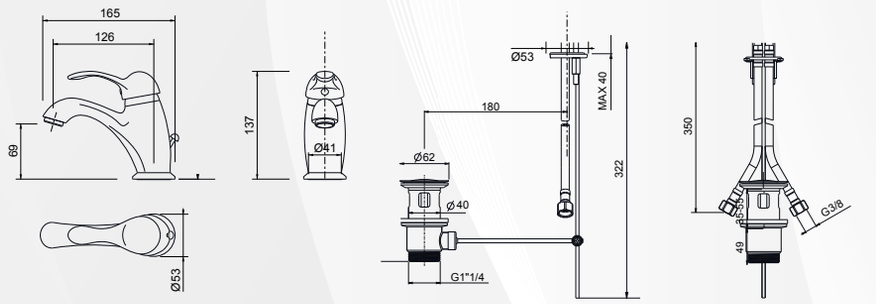

RICAMBIO
0420202

03084 MISCELATORE BIDET ARCANA

CODICE	VARIANTE	COD.PRODUTTORE	U.M.	M.V.	CF	LISTINO
03084	Cromo + Piletta 1"1/4	8505	PZ	1	1	146,6192

Cartuccia di ricambio nostro codice: 0420202 Diametro 35 con distributore

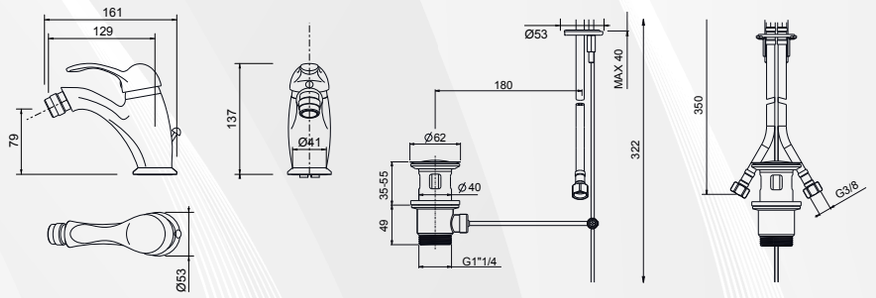

RICAMBIO
0420202