03150 MISCELATORE VASCA ESTERNO VENEZIA CON ACCESSORI

CODICE	VARIANTE	COD.PRODUTTORE	U.M.	M.V.	CF	LISTINO
03150	Cromo Ø 40	4710	PZ	1	1	

Cartuccia di ricambio nostro codice: 0420204
Diametro 40 con distributore

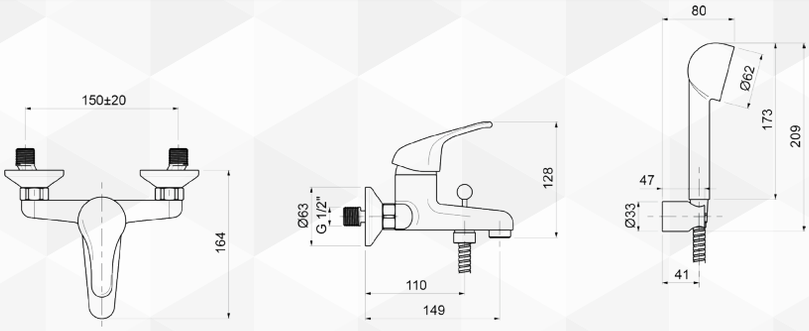

03152 MISCELATORE LAVABO VENEZIA

CODICE	VARIANTE	COD.PRODUTTORE	U.M.	M.V.	CF	LISTINO
03152	scarico 1"1/4 - Ø40	4700	PZ	1	1	

Cartuccia di ricambio nostro codice: 0420204
Diametro 40 con distributore

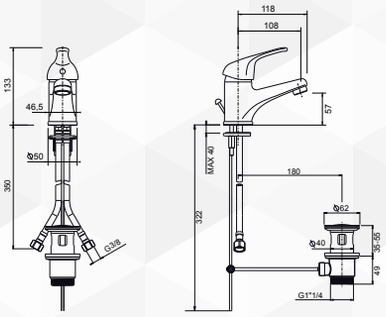

03154 MISCELATORE BIDET VENEZIA

CODICE	VARIANTE	COD.PRODUTTORE	U.M.	M.V.	CF	LISTINO
03154	scarico 1"1/4 - Ø40 cromo	4705	PZ	1	1	

Cartuccia di ricambio nostro codice: 0420204
Diametro 40 con distributore

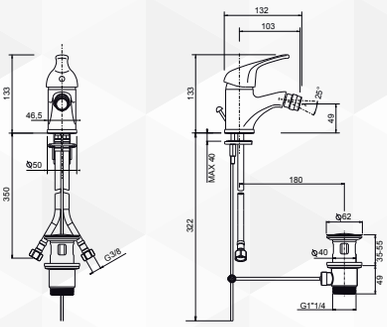

03156 MISCELATORE INCASSO DOCCIA VENEZIA

CODICE	VARIANTE	COD.PRODUTTORE	U.M.	M.V.	CF	LISTINO
03156	Ø 40 cromo	4720	PZ	1	1	
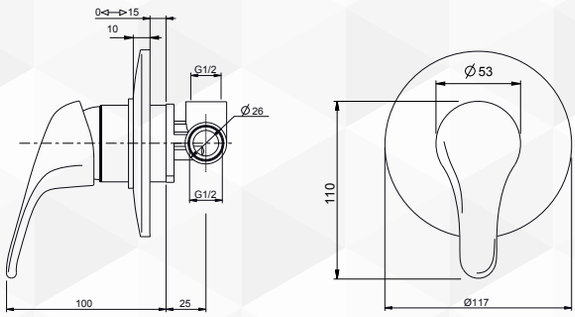
Cartuccia di ricambio nostro codice: 0420404
Diametro 40 senza distributore