03250 MISCELATORE ESTERNO VASCA ROME

CODICE	VARIANTE	COD.PRODUTTORE	U.M.	M.V.	CF	LISTINO
03250	Cromo + Set Doccetta	2950	PZ	1	1	269,4770

Miscelatore Vasca, installazione esterna dalla parete. Stile Retrò. Fornito completo di Doccetta Old Style e Flessibile da 1/2". Per renderlo a chiusura ceramicata ordinare nostro codice: 0423202

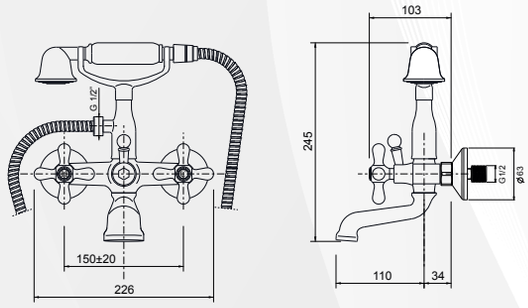

PER RENDERLO A CHIUSURA CERAMICATA

RICAMBIO **0423202**

03252 BATTERIA LAVABO BOCCA ALTA ROME

CODICE	VARIANTE	COD.PRODUTTORE	U.M.	M.V.	CF	LISTINO
03252	Cromo + Piletta 1"1/4	2955	PZ	1	1	240,8744

Rubinetteria per lavabo a 3 Fori. Fornito completo di piletta di Scarico da 1"1/4 e flessibile di raccordo idrico da 1/2". Con canna alta, H. 277 mm. Finitura: Cromo Per renderlo a chiusura ceramicata ordinare nostro codice: 0423202

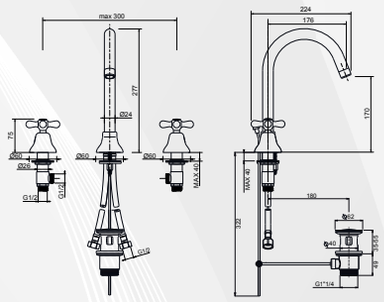

PER RENDERLO A CHIUSURA CERAMICATA

RICAMBIO **0423202**

03254 BATTERIA LAVABO BOCCA BASSA ROME

CODICE	VARIANTE	COD.PRODUTTORE	U.M.	M.V.	CF	LISTINO
03254	Cromo + Piletta 1"1/4	2956	PZ	1	1	240,8744

Rubinetteria per lavabo a 3 Fori Fornito completo di piletta di Scarico da 1"1/4 e flessibile di raccordo idrico da 1/2". Con canna bassa, H. 120 mm. Finitura: Cromo Per renderlo a chiusura ceramicata ordinare nostro codice: 0423202

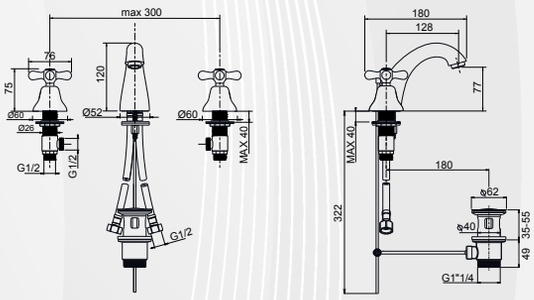

PER RENDERLO A CHIUSURA CERAMICATA

RICAMBIO **0423202**

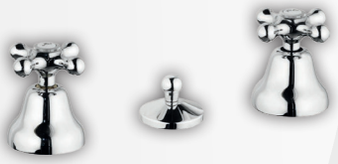

03256 BATTERIA BIDET ROME

CODICE	VARIANTE	COD.PRODUTTORE	U.M.	M.V.	CF	LISTINO
03256	Cromo + Piletta 1"1/4	2960	PZ	1	1	128,8960

Rubinetteria per installazione su Bidet a 3 Fori. Finitura: Cromo Fornito completo di Piletta di Scarico da 1"/4. Per renderlo a chiusura ceramicata ordinare nostro codice: 0423202

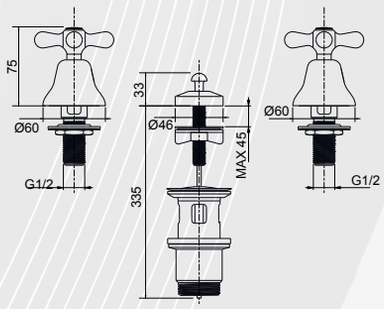

PER RENDERLO A CHIUSURA CERAMICATA

RICAMBIO **0423202**