Paini

03740 GRUPPO VASCA ESTERNO 'LIBERTY'

CODICE	VARIANTE	COD.PRODUTTORE	U.M.	M.V.	CF	LISTINO
03740	Cromo	17CR105	PZ	1	1	

Cromo. Supporto Duplex Flex cm 150
Vitone ceramicato.

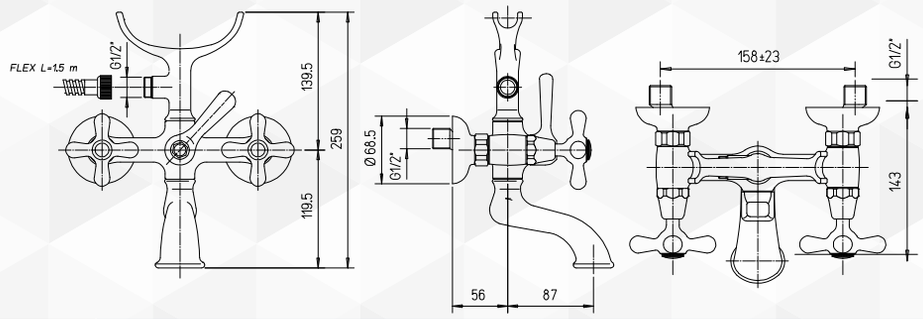

Paini

03742 BATTERIA LAVABO 'LIBERTY'

CODICE	VARIANTE	COD.PRODUTTORE	U.M.	M.V.	CF	LISTINO
03742	Cromo	17CR211	PZ	1	1	

Cromo. Scarico 1"1/4 . Tre fori
Vitone ceramicato.

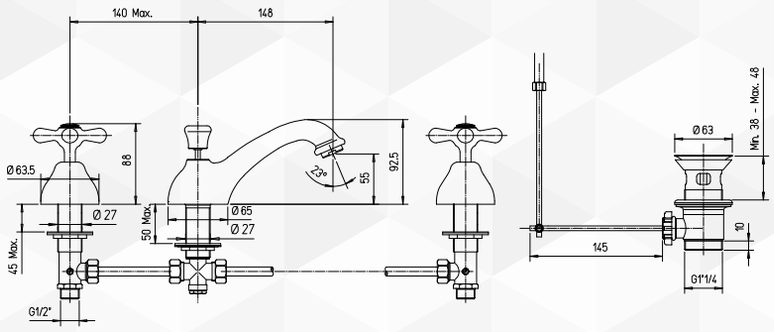

Paini

03744 BATTERIA LAVABO BOCCA ALTA 'LIBERTY'

CODICE	VARIANTE	COD.PRODUTTORE	U.M.	M.V.	CF	LISTINO
03744	Cromo	17CR214	PZ	1	1	

Cromo. Scarico 1"1/4 . Tre fori
Vitone ceramicato.

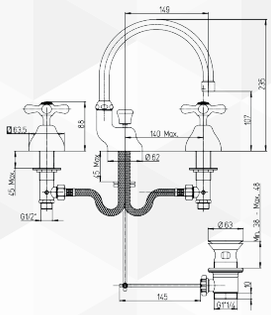

Paini

03746 BATTERIA BIDET 'LIBERTY'

CODICE	VARIANTE	COD.PRODUTTORE	U.M.	M.V.	CF	LISTINO
03746	Cromo	17CR306	PZ	1	1	
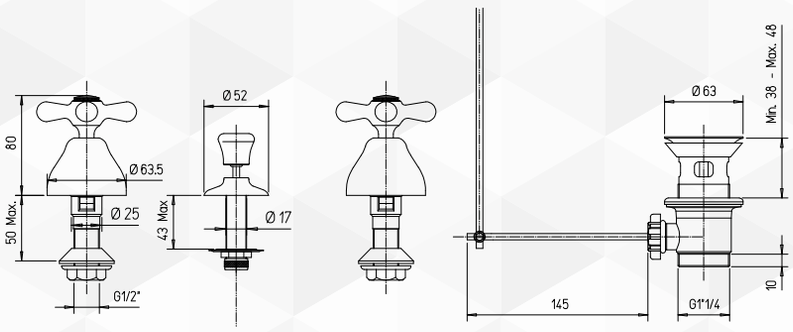
Cromo. Scarico 1"1/4 . Tre fori
Vitone ceramicato.