03879 MISCELATORE BIDET 'SERIE 4' LEVA CHIUSA

CODICE	VARIANTE	COD.PRODUTTORE	U.M.	M.V.	CF	LISTINO
03879	Cromo	F3762CR.ECO	PZ	1	1	

Cartuccia F2036, nostro codice 04242.

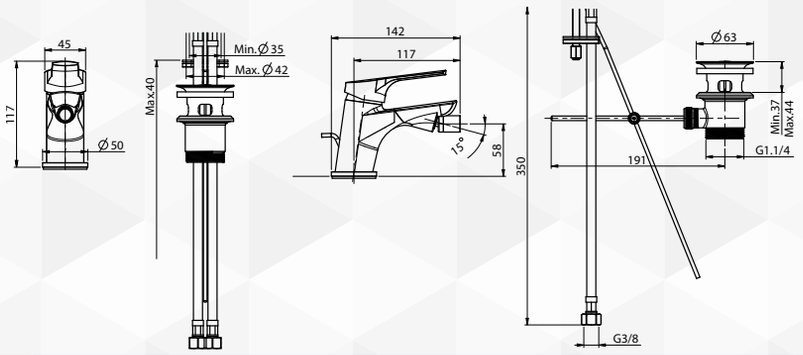

03880 MISCELATORE BIDET A PONTE 'SERIE 4' LEVA CHIUSA

CODICE	VARIANTE	COD.PRODUTTORE	U.M.	M.V.	CF	LISTINO
03880	Cromo	F3782WCR	PZ	1	1	

Cartuccia F2036, nostro codice 04242.

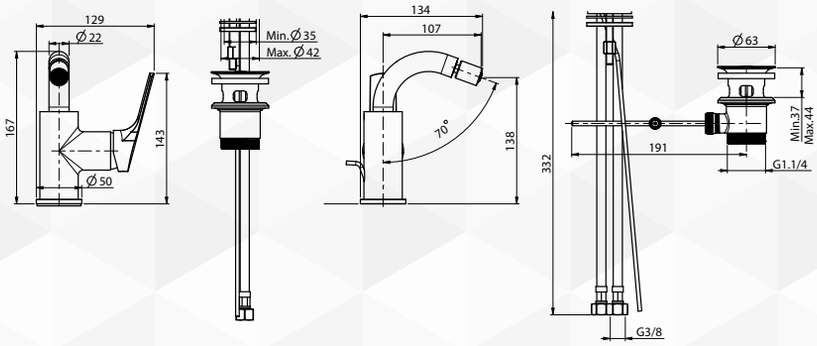

03866 LEVA CHIUSA 'SERIE 4'

CODICE	VARIANTE	COD.PRODUTTORE	U.M.	M.V.	CF	LISTINO
03866	Cromo	F2605	PZ	1	1	