03879 MISCELATORE BIDET "SERIE 4" CON LEVA CHIUSA

CODICE	VARIANTE	COD.PRODUTTORE	U.M.	M.V.	CF	LISTINO
03879	Cromo + Piletta 1"1/4	F3762CR.ECO	PZ	1	1	126,9200

Miscelatore bidet Serie 4- Set 2 tubi di allacciamento idrico;- Piletta di scarico 1"1/4 con troppo pieno. Cartuccia F2036, nostro codice 04242.

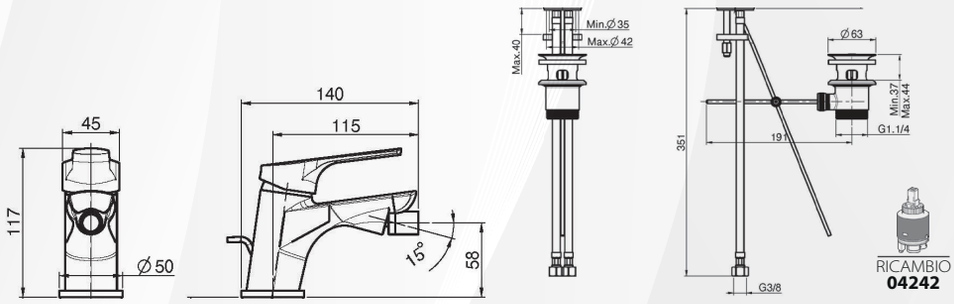

03880 MISCELATORE BIDET A PONTE "SERIE 4" CON LEVA CHIUSA

CODICE	VARIANTE	COD.PRODUTTORE	U.M.	M.V.	CF	LISTINO
03880	Cromo + Piletta 1"1/4	F3782WCR	PZ	1	1	315,4000

Miscelatore bidet Serie 4. Fornito completo di:- Set 2 flessibili di allacciamento idrico;- canna girevole;- Piletta di scarico 1"1/4 con troppo pieno. Cartuccia F2036, nostro codice 04242.

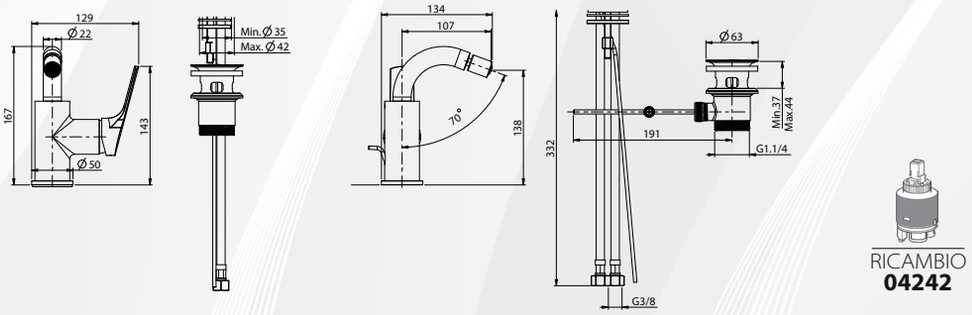

03866 LEVA CHIUSA "SERIE 4"

CODICE	VARIANTE	COD.PRODUTTORE	U.M.	M.V.	CF	LISTINO
03866	Cromo	F2605	PZ	1	1	18,6200

Leva di ricambio per tutta la "Serie 4"