04421 MISCELATORE CON SISTEMA DI FILTRAZIONE CANNA A L GROHE BLUE HOME STARTER KIT

GROHE

CODICE	VARIANTE	COD.PRODUTTORE	U.M.	M.V.	CF	LISTINO
0442102	Kit completo	31454001	PZ	1	1	3091,9840

Il kit comprende:
- GROHE Blue Home miscelatore monocomando per lavello con sistema filtrante dell'acqua;
- bocca "L" girevole angolo di rotazione 150°;
- Pulsante a pressione per 3 tipologie di acqua fresca e filtrata: acqua naturale fresca, acqua leggermente frizzante e frizzante fredda
- Cartuccia a dischi ceramici da 28 mm con tecnologia GROHE SilkMove
- 2 canali di erogazione dell'acqua separati per acqua corrente miscelata e acqua filtrata
- GROHE Blue Home refrigeratore erogazione di circa 6 litri di acqua frizzante e fredda alla minima temperatura ogni ora (1,5 ogni 20 minuti più 1,5 contenuto di partenza nel refrigeratore).

GROHE Blue refrigeratore 180 Watt, 230 V, 50 Hz livello sonoro in standby 44 dB(A) protezione IP 21 marchio CE.
E' obbligatorio realizzare sul pianale della cabina lavello i fori di ventilazione per il frigorifero seguendo le istruzioni allegate nei TPI set-up del software e monitoraggio della capacità di filtro e bombola di CO^2 gestibilii tramite l'App GROHE Watersystems notifiche push per avvisare della ridotta capacità del filtro e della bombola di CO^2 con Bluetooth 4.0 e interfaccia WIFI per comunicazione dati wireless per sistemi Apple e Android copertura Bluetooth (10 m) variabile a seconda dei materiali e dei muri presenti tra il trasmettitore e il ricevitore GROHE Blue testata filtro GROHE Blue filtro a 5 fasi taglia S capacità media 600 l con durezza acqua fino a 20°dKH o un anno di utilizzo (40 404 001) per migliorare il sapore e la qualità dell'acqua per regioni con durezza dell'acqua superiore a 9 ° dKH.

Filtri compatibili:
- filtro a 5 fasi taglia S, capacità media 600 l con durezza acqua fino a 20 dKH o un anno di utilizzo (40 404 001)
- filtro a 5 fasi taglia M, capacitàmedia 1500 l con durezza acqua fino a 20 dKH o un anno di utilizzo (40 430 001)
- filtro ai carboni attivi, capacità media 3000 l o un anno di utilizzo (40 547 001)
- filtro Magnesium + Zinco, capacità media 400 l con durezza acqua fino a 17 dGH o un anno di utilizzo (40 691 002)
- filtro Ultrasafe, capacità media 3000 l o 6 mesi di utilizzo (40 575 002) GROHE Blue bombola CO^2 da 425 gr.

- composto da:
- GROHE Blue Home miscelatore monocomando per lavello con sistema filtrante dell'acqua
- bocca "L"
- pulsante a pressione per 3 tipologie di acqua fresca e filtrata
- acqua naturale fresca, acqua leggermente frizzante e frizzante fredde
- cartuccia a dischi ceramici da 28 mm con tecnologia GROHE SilkMove
- bocca girevole
- angolo di rotazione 150°
- 2 canali di erogazione dell'acqua separati per acqua corrente miscelata e acqua filtrata
- GROHE Blue Home refrigeratore
- erogazione di circa 6 litri di acqua frizzante e fredda alla minima temperatura ogni ora (1,5 ogni 20 minuti più 1,5 contenuto di partenza nel refrigeratore)
- GROHE Blue refrigeratore 180 Watt, 230 V, 50 Hz
- protezione IP 21
- marchio CE
- E' obbligatorio realizzare sul pianale della cabina lavello i fori di ventilazione per il frigorifero seguendo le istruzioni allegate nei TPI
- set-up del software e monitoraggio della capacità di filtro e bombola di CO2 gestibilii tramite l'App GROHE Ondus
- con Bluetooth 4.0 * e interfaccia WIFI per comunicazione dati wireless
- per sistemi Apple** e Android
- copertura Bluetooth (10 m) variabile a seconda dei materiali e dei muri presenti tra il trasmettitore e il ricevitore
- utilizzabile solo con GROHE Blue filtro taglia S, GROHE Blue filtro ai carboni attivi e GROHE Blue filtro al magnesio
- GROHE Blue filtro taglia S a 5 stadi per migliorare il sapore e la qualità dell'acqua e testata con facile regolazione della durezza dell'acqua
- GROHE Blue bombola CO2 da 425 gr
- Questo prodotto include un articolo che è classificato come sostanza pericolosa. Maggiori informazioni nella scheda di sicurezza. È possibile

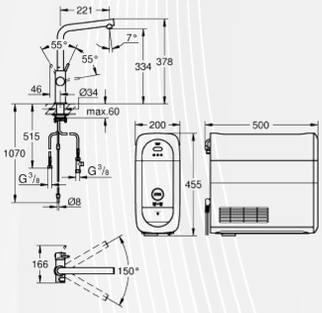

La forma e le dimensioni compatte del refrigeratore GROHE Blue Home lo rendono semplice da collocare in qualsiasi spazio della vostra cucina. Può essere sistemato direttamente sotto il lavello o in remoto entro una distanza di 4 metri anche in uno spazio di soli 30 cm di larghezza, tramite l'ausilio di una prolunga acquistabile separatamente (cod. 40 843 000).

04423 BOMBOLA CO2 GROHE BLUE

GROHE

CODICE	VARIANTE	COD.PRODUTTORE	U.M.	M.V.	CF	LISTINO
0442302	425 g	40422000	PZ	1	4	57,4788

Ogni bombola da 425 g è sufficiente per fornire fino a 60 litri di acqua frizzante. CARATTERISTICHE PRINCIPALI DEL PRODOTTO: anidride carbonica per uso alimentare (E290) purezza: CO^2 99,9 % v/v min. Questo prodotto è classificato come sostanza pericolosa. Maggiori informazioni nella scheda di sicurezza. È possibile scaricare i dati di sicurezza su: www.grohe.com/safety-data-sheets/