13773 VASO SOSPESO "DURASTYLE BASIC" RIMFREE

CODICE	VARIANTE	COD.PRODUTTORE	U.M.	M.V.	CF	LISTINO
1377302	senza brida	26620090000	PZ	1	1	

Sedile da ordinare separatamente nostro codice: 1377502 o 1377504.

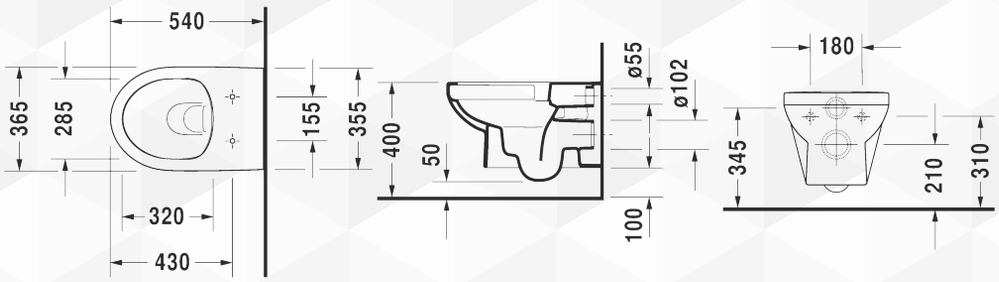

13774 BIDET SOSPESO "DURASTYLE BASIC"

CODICE	VARIANTE	COD.PRODUTTORE	U.M.	M.V.	CF	LISTINO
1377402	Monoforo	2279150000	PZ	1	1	

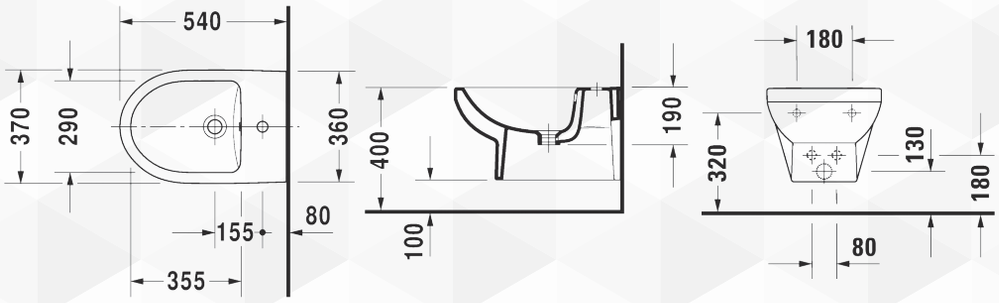

13775 SEDILE TERMOINDURENTE "DURASTYLE BASIC"

CODICE	VARIANTE	COD.PRODUTTORE	U.M.	M.V.	CF	LISTINO
1377502	Chiusura normale	0020710000	PZ	1	1	
1377504	Chiusura rallentata	0020790000	PZ	1	1	