STOP

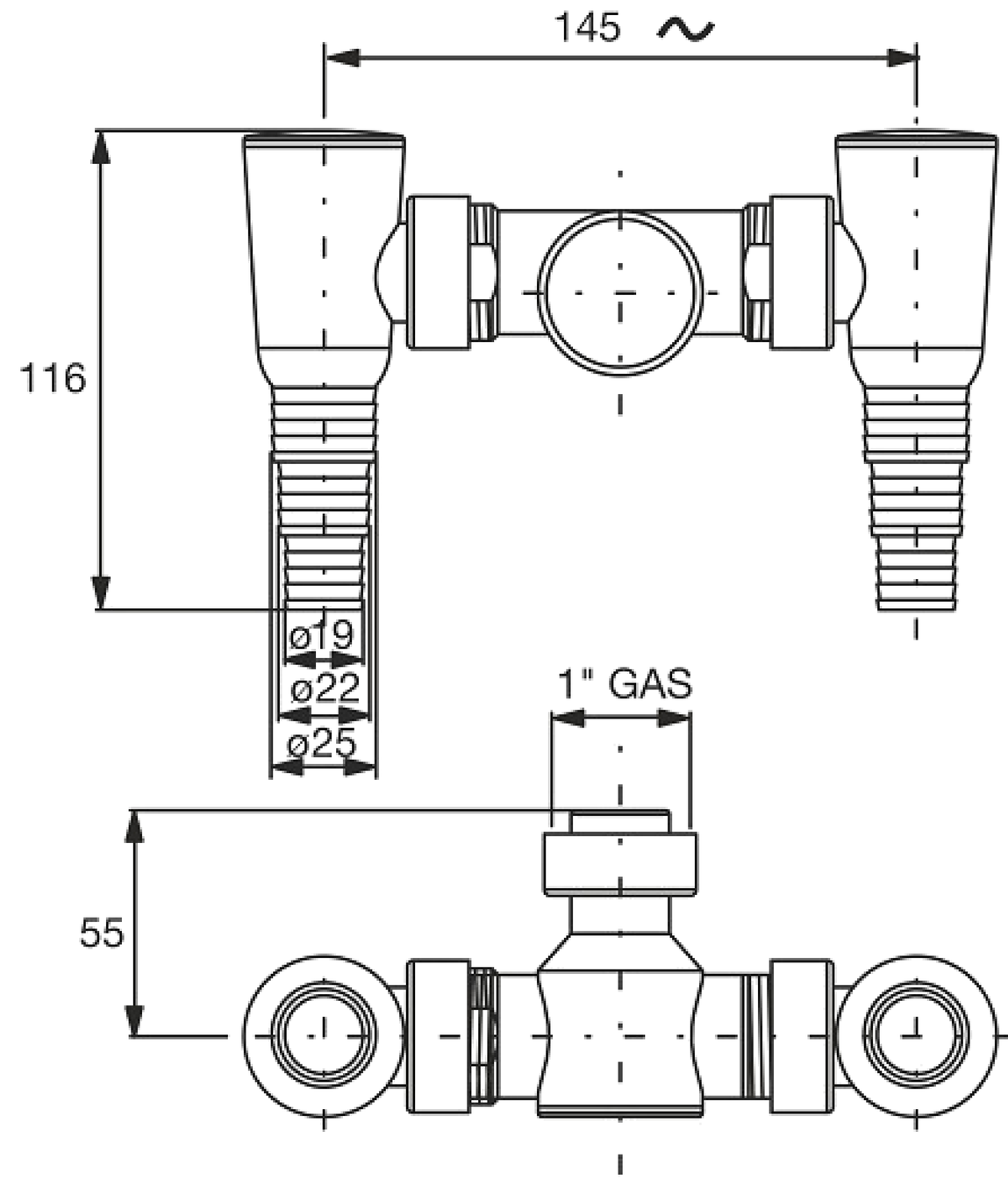
145 ~
116
ø19
ø22
ø25
1" GAS
55