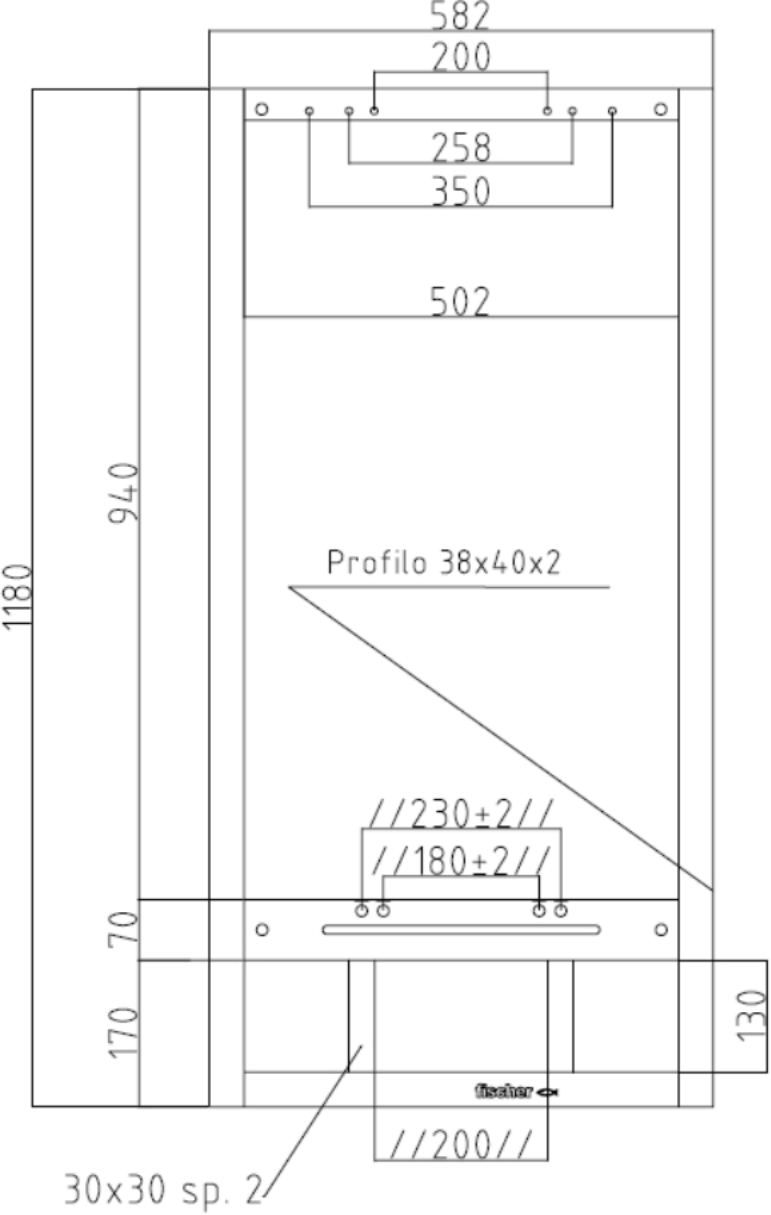

Telaio

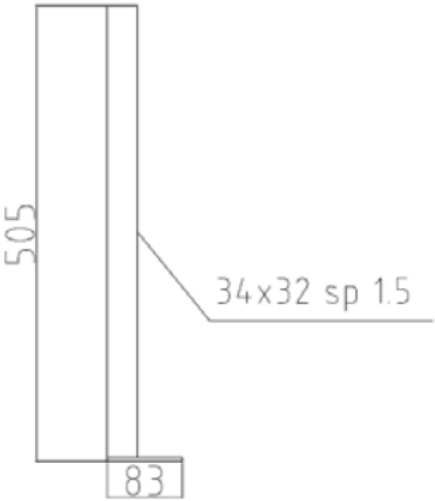

Prolunga