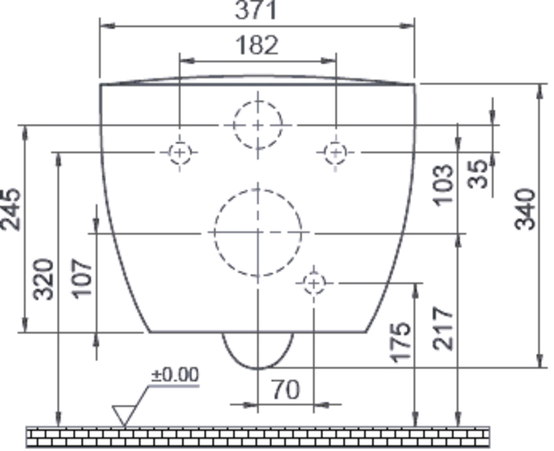
371
182
245
320
107
103
35
340
175
217
70
±0.00

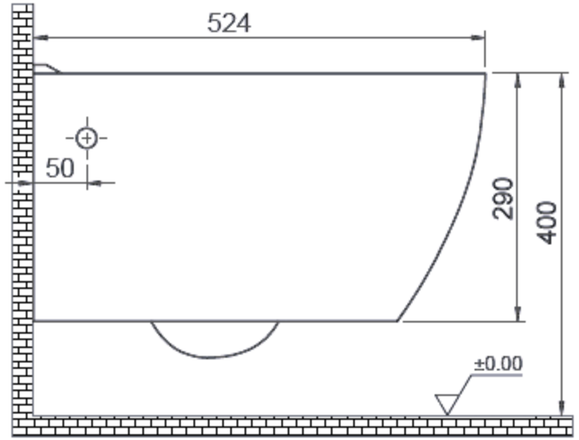
524
50
290
400
±0.00

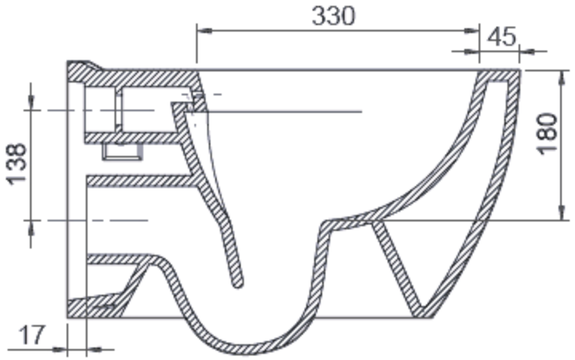
330
45
138
180
17

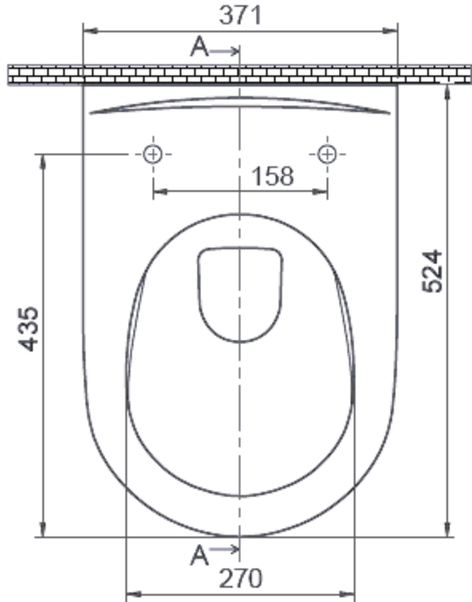
371
A
158
435
524
A
270